LISTA DE MATERIAL

ITEM	QUANT.	DESCRIÇÃO	OBS.	MATERIAL	PESO (kg.) UNIT.	PESO (kg.) TOTAL
01	01	BARRA ø95 X 225	–	SAE 4130	7,12	7,12

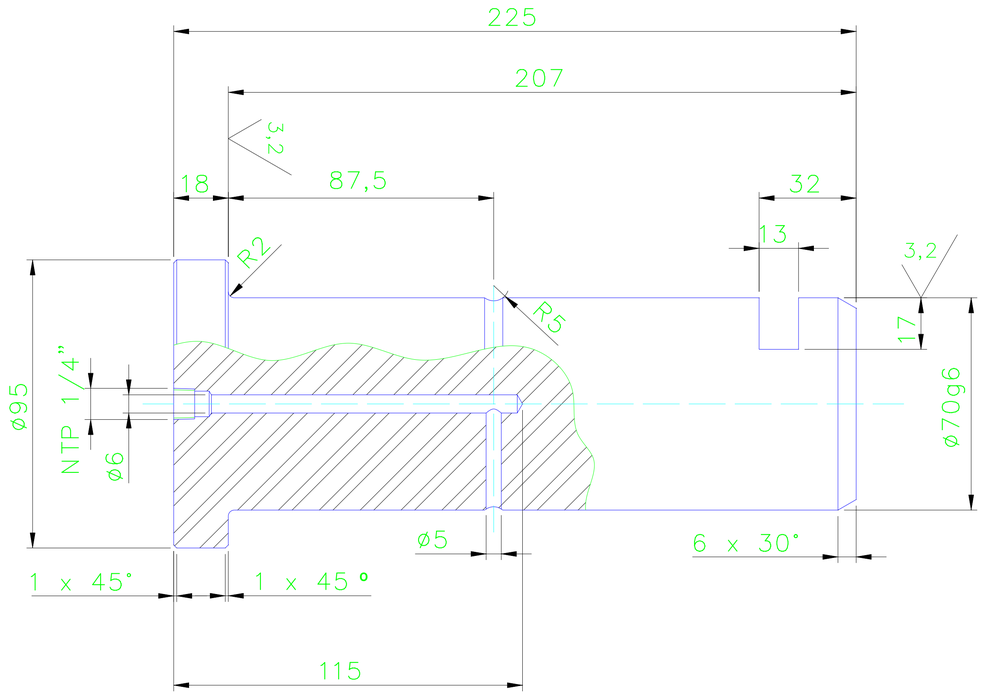

NOTAS

1 – DIMENSÕES EM MILÍMETROS, EXCETO INDICAÇÃO CONTRÁRIA.
2 – TOLERÂNCIA GERAL ISO 2768-mK.

DOCUMENTOS DE REFERÊNCIA

3111PS-L-00001 – MONTAGEM TRAVAMENTO VAGÃO

INSTRUÇÕES P/ PLOTAGEM	
COR	ESPESSURA
COR N. 8	0,05
WHITE	0,1
YELLOW	0,1
GREEN	0,2
CYAN	0,3
BLUE	0,4
RED	0,6
MAGENTA	0,8

REVISÕES

REV.	T.E.	DESCRIÇÃO	PROJ.	DES.	VER.	APR.	AUT.	DATA
2	G	CONF. CONSTRUÍDO, C/ ALT. NA CLASSIFICAÇÃO	ATC	ATC	VS	VS	–	26/06/24
1	E	REVISÃO PARA CONSTRUÇÃO	HVL	HVL	JOUB.	JOUB.	JOUB.	22/05/15
0	E	PARA CONSTRUÇÃO	JOUB.	JOUB.	JOUB.	JOUB.	–	28/04/15
A	B	PARA APROVAÇÃO	JOUB.	JOUB.	JOUB.	JOUB.	–	16/04/15

T.E.–TIPO DE EMISSÃO (A) PRELIMINAR (B) P/ APROVAÇÃO (C) P/ CONHECIMENTO (D) P/ COTAÇÃO (E) P/ CONSTRUÇÃO (F) CONF. COMPRADO (G) CONF. CONSTRUÍDO (H) CANCELADO

VALE

ENGENHARIA P&D
ESTRUTURAL PORTOS SUL

CLASSIFICAÇÃO: RESTRITA

PROJETO: MELHORIAS SISTEMA DE TRAVAMENTO DE VAGÃO

N° DO PROJETO: –

N° DA SE: SE-00096

PROJETO DETALHADO
TERMINAL ILHA GUAÍBA / VIRADOR DE VAGÕES
TRAVAMENTO DO VAGÃO – VV1/2
PINO DA GARRA VERTICAL

ESCALA	N° CONTRATADA	N° VALE	REVISÃO
1:2	–	3111PS-M-00086	2

LISTA DE MATERIAL

ITEM	QUANT.	DESCRIÇÃO	OBS.	MATERIAL	PESO (kg.) UNIT.	PESO (kg.) TOTAL
01	01	BARRA ø95 X 225	–	SAE 4130	7,12	7,12

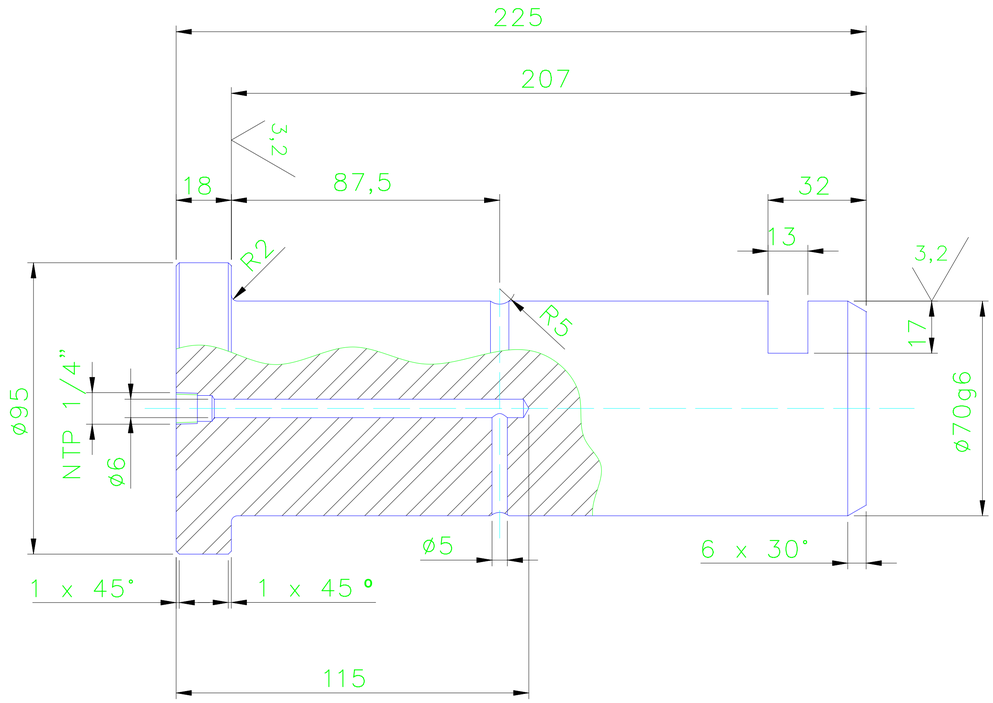

NOTAS

1 – DIMENSÕES EM MILÍMETROS, EXCETO INDICAÇÃO CONTRÁRIA.
2 – TOLERÂNCIA GERAL ISO 2768–mK.

DOCUMENTOS DE REFERÊNCIA

3111PS–L–00001 – MONTAGEM TRAVAMENTO VAGÃO

INSTRUÇÕES P/ PLOTAGEM	
COR	ESPESSURA
COR N. 8	0,05
WHITE	0,1
YELLOW	0,1
GREEN	0,2
CYAN	0,3
BLUE	0,4
RED	0,6
MAGENTA	0,8

REVISÕES

REV.	T.E.	DESCRIÇÃO	PROJ.	DES.	VER.	APR.	AUT.	DATA
2	G	CONF. CONSTRUÍDO, C/ ALT. NA CLASSIFICAÇÃO	ATC	ATC	VS	VS	–	26/06/24
1	E	REVISÃO PARA CONSTRUÇÃO	HVL	HVL	JOUB.	JOUB.	JOUB.	22/05/15
0	E	PARA CONSTRUÇÃO	JOUB.	JOUB.	JOUB.	JOUB.	–	28/04/15
A	B	PARA APROVAÇÃO	JOUB.	JOUB.	JOUB.	JOUB.	–	16/04/15

T.E.–TIPO DE EMISSÃO (A) PRELIMINAR (B) P/ APROVAÇÃO (C) P/ CONHECIMENTO (D) P/ COTAÇÃO (E) P/ CONSTRUÇÃO (F) CONF. COMPRADO (G) CONF. CONSTRUÍDO (H) CANCELADO

VALE

ENGENHARIA P&D
ESTRUTURAL PORTOS SUL

CLASSIFICAÇÃO: RESTRITA

PROJETO: MELHORIAS SISTEMA DE TRAVAMENTO DE VAGÃO

N° DO PROJETO: –

N° DA SE: SE–00096

PROJETO DETALHADO
TERMINAL ILHA GUAÍBA / VIRADOR DE VAGÕES
TRAVAMENTO DO VAGÃO – VV1/2
PINO DA GARRA VERTICAL

ESCALA	N° CONTRATADA	N° VALE	REVISÃO
1:2	–	3111PS–M–00086	2

PE–G–603 – Rev 6 (A3)